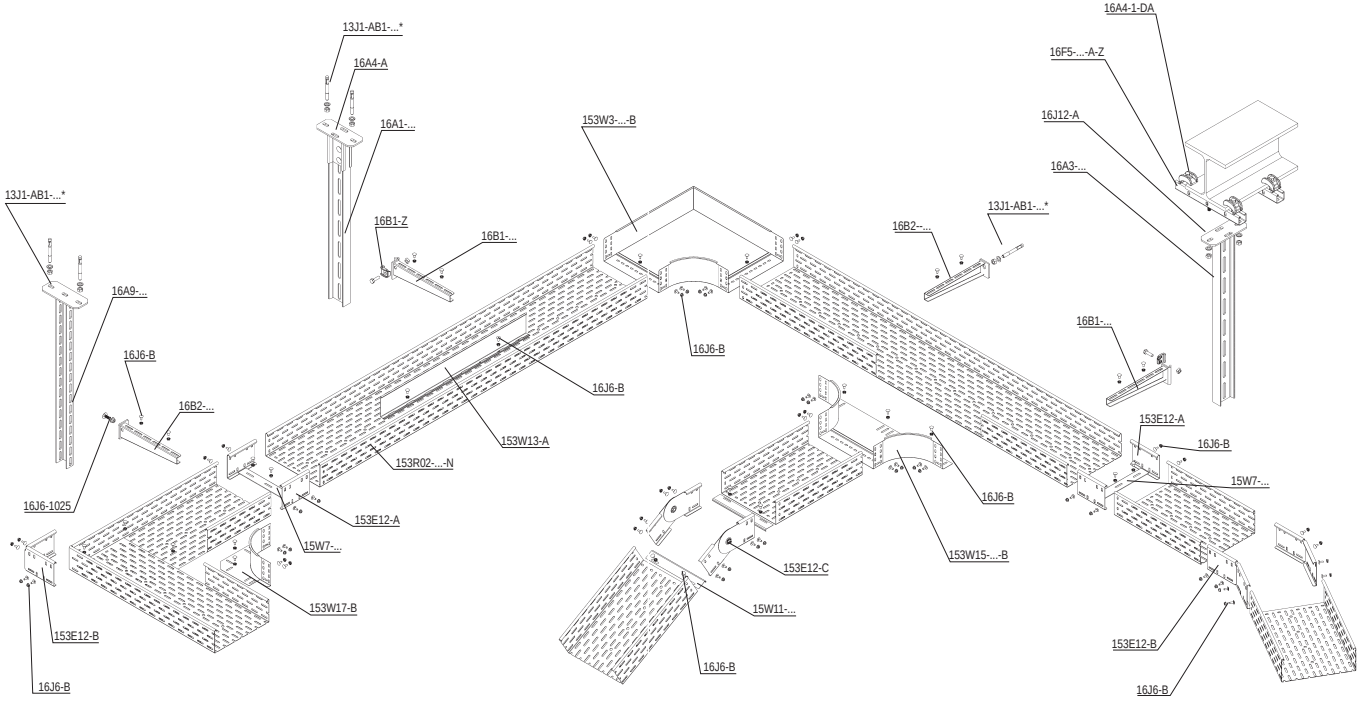

*** Weitere geeignete Verankerungsmittel siehe Kapitel Tragkonstruktionen - Befestigungstechnik**

RICO® Planer